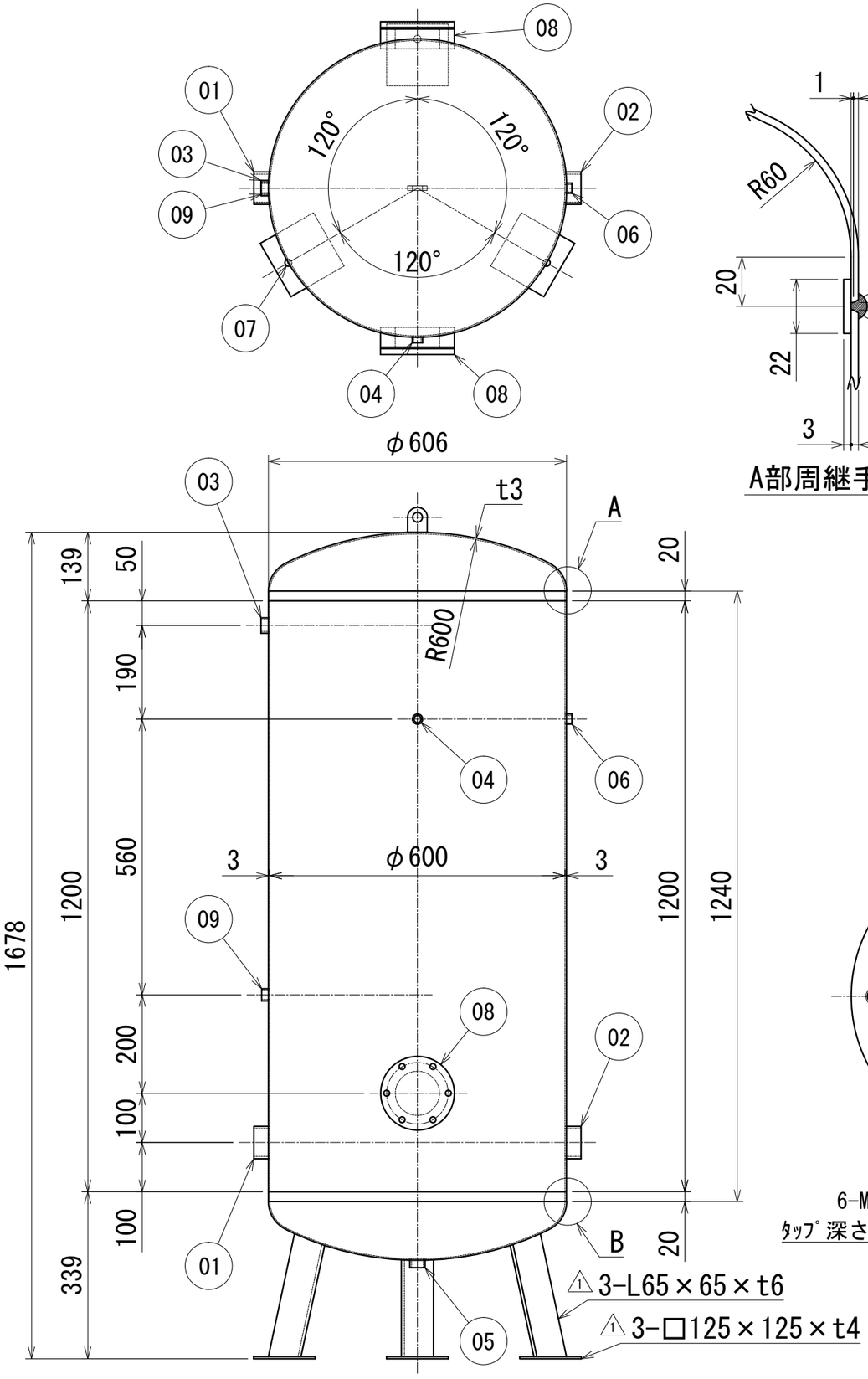

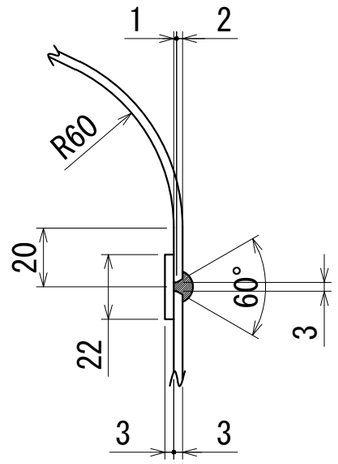

A部周継手詳細図

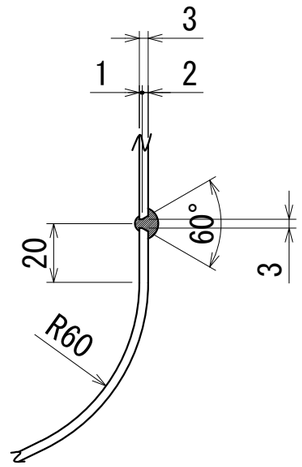

B部周継手詳細図

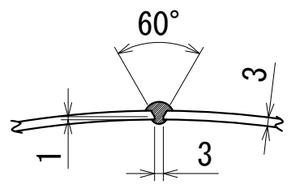

長手継手溶接部詳細図

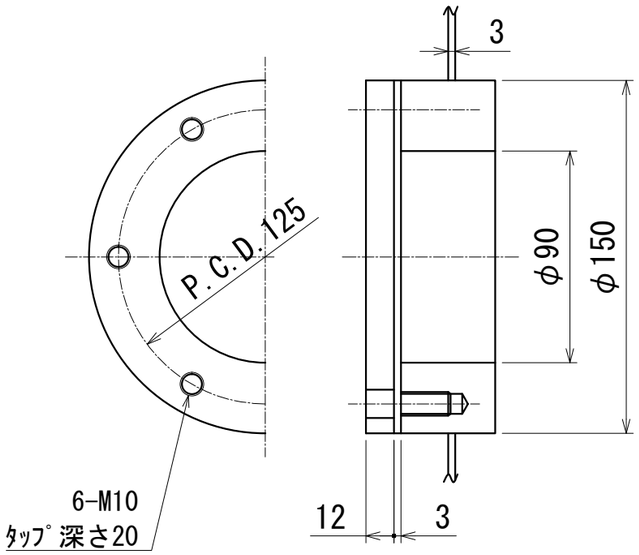

掃除口詳細図

番号	名　称	規　格	サイズ	数量	備考
10					
09	排気弁取付口	ｿｹｯﾄ口	15A	1	
08	掃除口		φ90	2	ﾌﾗﾝｼﾞ＋ﾊﾟｯｷﾝ付
07	固定穴	P.C.D.606	φ15	3	
06	圧力ｽｲｯﾁ取付口	ｿｹｯﾄ口	10A	1	
05	ﾄﾞﾚﾝ口	ｿｹｯﾄ口	20A	1	
04	圧力計取付口	ｿｹｯﾄ口	10A	1	
03	安全弁取付口	ｿｹｯﾄ口	20A	1	
02	出口	ｿｹｯﾄ口	50A	1	
01	入口	ｿｹｯﾄ口	50A	1	

材　質	SUS304				
内面塗装	塗装無し				
外面塗装	塗装無し				
最高使用圧力	0.69	MPa	内容積	0.393	m³
水圧試験圧力	1.035 △2	MPa	本体概算重量	85	kg

名　称　NAME
ｽﾃﾝﾚｽ製水用圧力ﾀﾝｸ 第二種圧力容器構造規格適合品

検図 CHECK	製図 DRAWING	尺度 SCALE	型式 TYPE
浅野	村瀬	FREE A3基準-L	AWST5-400K
			図番 DRAWING No. A1609043-2
日付 DATE	SEP. 27. 2016		株式会社　浅野製作所
t 3.0×φ600×1200			ASANO MFG. CO., LTD

記号	訂正理由	日付	担当
△2	水圧試験圧力修正(1.04→1.035)	MAR. 23. 2017	村瀬
△1	脚部使用材料追記	NOV. 21. 2016	村瀬