アサノ カスケードポンプ

汎用鋳鉄製自吸式

ASANO

ACK シリーズ　**ACK**（汎用メカニカルシール型）　**ACK-B**（特殊仕様品）

用　途

・中圧循環用・洗浄装置用・冷却装置用・温水用・農事給水用
・一般工業用・灯油・軽油等の移送用（防爆モートル仕様）・その他各種装置等

特　長

・遠く高い場所への移送や強い圧力を必要とする時に最適です。
・自吸式のために、初めに一度呼び水するだけで、吸水します。（フートバルブ不要）
・ポンプカバーを外すだけで、内部点検やメンテナンスが簡単に出来ます。
・軸封部は、汎用メカニカルシール（セラミック×カーボン）と耐摩耗型メカニカルシール（Sic×Sic）を用意しております。
・軸受部は、密閉型ボールベアリングを使用し、２点支持をしていますので耐久性抜群です。

標準性能仕様

型　式	モートル口径	モートル	60HZ（1750rpm）						50HZ（1450rpm）					
			吐出量	全揚程	吐出量	全揚程	吐出量	全揚程	吐出量	全揚程	吐出量	全揚程	吐出量	全揚程
	m/m(インチ)	KW	ℓ／min	m	ℓ／min	m	ℓ／min	m	ℓ／min	m	ℓ／min	m	ℓ／min	m
25ACK	25(1)	0.2	25	10	18	20	—	—	25	5	18	10	—	—
		0.4	25	10	18	20	11	30	18	10	10	20	3	25
32ACK	32(1 1/4)	0.4	49	10	34	20	—	—	38	10	30	20	—	—
		0.75	35	20	25	30	20	35	30	20	20	30	3	40
		1.5	35	20	25	30	10	45						
40ACK	40(1 1/2)	0.75	110	10	88	20	—	—	81	10	60	20	—	—
		1.5	88	20	65	30	52	35	60	20	37	30	7	40
		2.2	65	30	43	40	15	50						
50ACK	50(2)	1.5	220	10	180	20	—	—	120	10	95	20	—	—
		2.2	160	20	120	30	75	40	95	20	55	30	30	35
		3.7	150	30	100	40	15	50						
65ACK	65(2 1/2)	2.2	280	10	240	20	—	—	210	10	195	20	—	—
		3.7	240	20	220	30	180	40	195	20	157	30	105	40
		5.5	180	40	110	50	50	60	157	30	106	40	20	50

株式会社 浅野製作所

標準仕様

取 扱 液 粘度＝100sct以下、比重＝0.8～1.0 (対策可) 、吸入揚程＝８m以内 (清水20℃時) 、使用温度＝０～80℃

主要材質 ケーシング＝ＦＣ200、インペラー＆ガイド＝ＢＣ６、主軸＝ＳＵＳ403

選定図

50Hz性能曲線

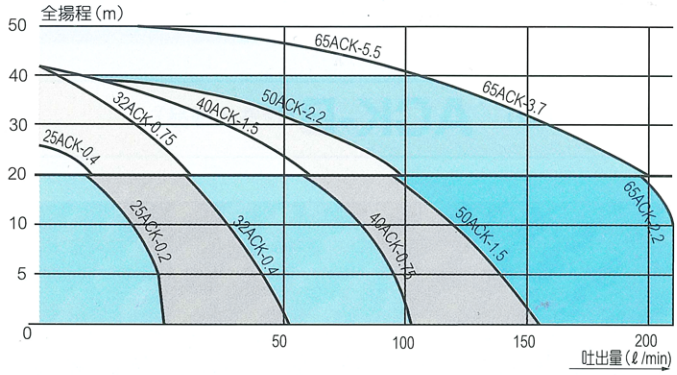

60Hz性能曲線

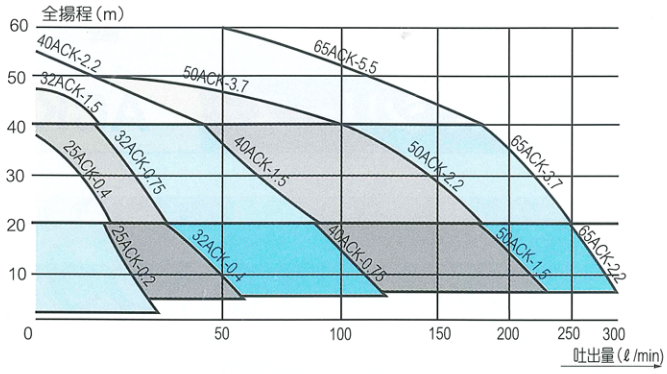

外　形　図

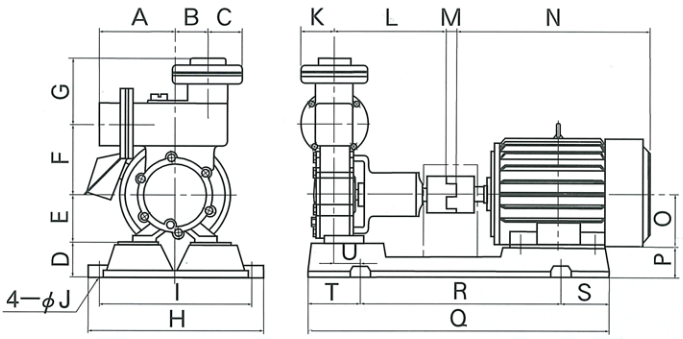

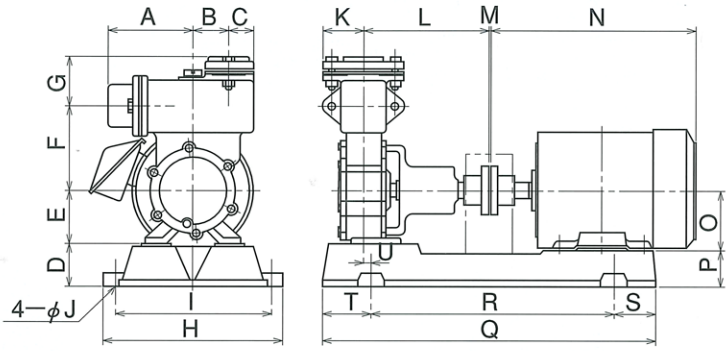

外形寸法表

口径	型式	モートル	A	B	C	D	E	F	G	H	I	J	K	L	M	N	O	P	Q	R	S	T	U	モートル付重量
25	ＡＣＫ	三相0.2KW	107	32	24	46	71	102	50	250	220	13	44	167	13	215	63	54	410	305	52.5	52.5	10	21 kg
		三相0.4KW	107	32	24	46	71	102	50	250	220	13	44	167	13	238	71	54	410	305	52.5	52.5	10	24 kg
		単相0.2KW	107	32	24	46	71	102	50	250	220	13	44	167	13	212	71	54	410	305	52.5	52.5	10	27 kg
		単相0.4KW	107	32	24	69	71	102	50	270	235	13	44	167	13	255	80	60	450	345	52.5	52.5	10	28 kg
32	ＡＣＫ	三相0.4KW	119	45	33	46	71	120	78	250	220	13	65	172	13	238	71	46	410	305	52.5	52.5	20	28 kg
		三相0.75KW	119	45	33	69	71	120	78	270	235	13	65	172	13	262	80	46	450	345	52.5	52.5	20	31 kg
		単相0.4KW	119	45	33	69	71	120	78	270	235	13	65	172	13	255	80	46	450	345	52.5	52.5	20	32 kg
40	ＡＣＫ	三相0.75KW	127	55	39	60	80	125	73	270	235	14	65	190	3	262	80	60	350	345	52.5	52.5	20	38 kg
		三相1.5KW	127	55	39	65	80	125	73	270	235	14	65	190	3	312	90	55	505	370	63	72	10	47 kg
		三相2.2KW	127	55	39	65	80	125	73	263 (285)	228 (255)	13	65	190	3	366	100	45	530	340	95	95	50	51 kg
50	ＡＣＫ	三相1.5KW	142	60	65	45	90	130	120	285 (263)	255 (228)	13	65	213	3	312	90	45	530	340	95	95	40	53 kg
		三相2.2KW	142	60	65	65	90	130	120	325	285	13	65	213	18	366	100	55	570	380	90	100	50	62 kg
		三相3.7KW	142	60	65	77	90	130	120	325	285	13	65	213	18	381	112	55	570	380	90	100	60	72 kg
65	ＡＣＫ	三相2.2KW	140	70	88	70	100	155	130	325	290	17	88	253	18	366	100	70	625	420	103	102	40	76 kg
		三相3.7KW	140	70	88	82	100	155	130	325	290	17	88	253	18	381	112	70	625	420	103	102	40	87 kg
		三相5.5KW	140	70	88	82	100	155	130	375	340	17	88	253	18	450	132	50	675	470	103	102	40	101 kg

※（　）内の寸法は、モートル側を示します。

●本カタログは2010年1月現在のものです。
●改良のため、予告なく仕様を変更する事がございます。

総合チューンナップ・ポンプ・メーカー
株式会社 浅野製作所
本社工場：　〒460-0024　名古屋市中区正木三丁目6番25号
Tel.(052)322-2315　Fax.(052)331-7430
http://www.asanopump.co.jp