アサノ カスケードポンプ

新型 ステンレス製自吸式

ASANO

ASCシリーズ

ASC-3(4)MT（メカニカルシール型）

株式会社 浅野製作所

アサノ 新型 ステンレス製自吸式 カスケードポンプ

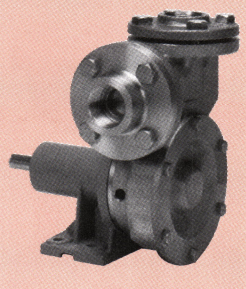

特　長

- 遠く高い場所への移送や、強い圧力を必要とする時に、最適です。(少水量高圧型)
- 自吸式のため、初めに一度呼び水するだけで二回目以降の呼び水は不要です。
- ポンプカバーを外すだけで、内部点検や清掃洗浄のメンテナンスが簡単に出来ます。
- 液体と気体を強制分離が可能のため吸入側から気体の混入等が発生しても、気体を排出しながら運転ができます。
- 運転音はうず巻ポンプ並の低騒音です。
- 軸受部は、密閉型ボールベアリングを使用し、二点支持を標準としておりますので耐久性は抜群です。

用　途

- 工業関連　化学溶液・染色溶液・鍍金溶液・工業溶液移送に。
- 食品関連　コーヒー・お茶・ジュース・乳飲料等の清涼飲料移送に。
- 醸造関連　清酒・焼酎・醤油・酢・味醂等の醸造関係移送に。

50Hz仕様

口径・型式	モーター	50Hz (1450min⁻¹)					
		吐出量	全揚程	吐出量	全揚程	吐出量	全揚程
	kW	ℓ/min	m	ℓ/min	m	ℓ/min	m
15ASC	0.2	10.5	5	6	10	—	—
20ASC	0.2	29	5	20.5	10	—	—
	0.4	29	5	20.5	10	7	20
	0.75	—	—	—	—	—	—
25ASC	0.2	43.5	5	—	—	—	—
	0.4	43.5	5	35	10	23	20
	0.75	23	20	13.5	30	4.5	40
	1.5	—	—	—	—	—	—
32ASC	0.4	76	5	64	10	—	—
	0.75	76	5	64	10	44	20
	1.5	44	20	28	30	13	40
40ASC	0.75	89	10	—	—	—	—
	1.5	89	10	67	20	51	30
	2.2	51	30	33	40	15	50

(注) 1. 上記仕様は、温度20℃の清水による性能です。
2. 使用液・使用方法により、吐出量・所要動力が異なります。

50Hz性能曲線

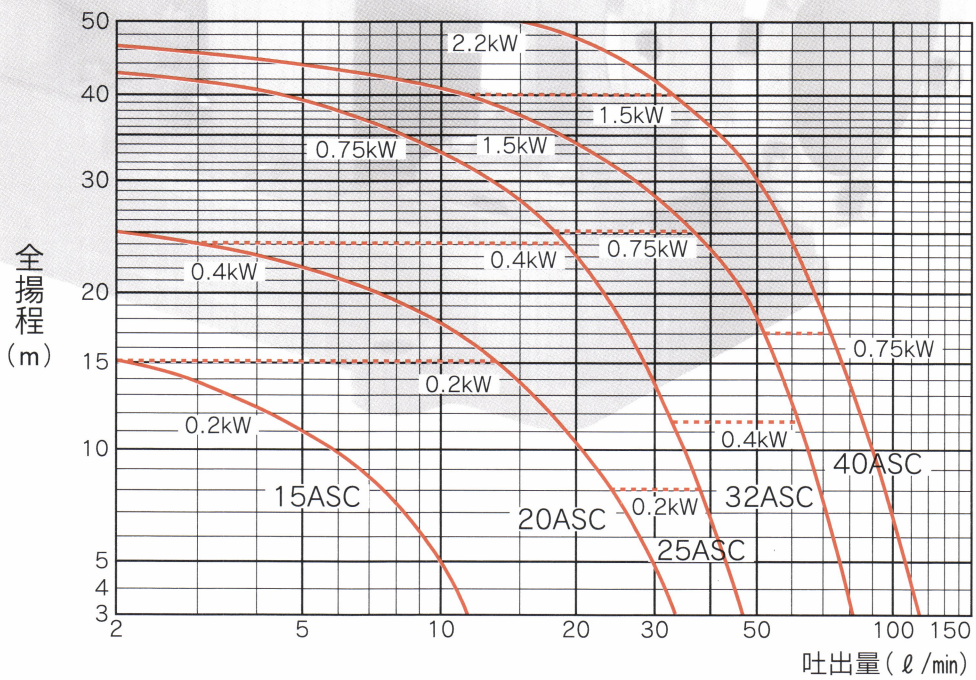

標準仕様

型式		ASC型	
取扱液	使用区分	吸上げ使用の場合	押込み使用の場合
	液質	水または水に準ずる化学液	水または各種化学液
	温度	0～40℃	0～90℃
	粘度	10mm²/s以下	10mm²/s以下
	比重	1.0	0.7～1.0
自吸性能		－8m(清水20℃)	－
標準許容押込圧力		－	0.2MPa{2kgf/cm²}
材料	ケーシング	SCS13(SCS14)	
	羽根車	SUS304(SUS316)	
	吸込チェッキ弁	SUS304(SUS316)	
	主軸	SUS304(SUS316)	
	メカニカルシール	Sic／Sic-SUS316、テフロン	
	ケーシングパッキン	テフロン	
電動機	相・極数	三相・4極	単相・4極
	電圧	200・220V	100V
	形式	全閉外扇形	防滴保護形

材料欄の(　)内は40ＡＳＣ型を示します。

標準附属品
(モーター直結型の場合)

名称	数量
ポンプベース(ＦＣ製)	1
カップリング(ゴム付)	1組
カップリングカバー(ＳＵＳ304)	1

特殊仕様

	形式	電圧
電動機	全閉外扇（屋内）形	400/440V
	全閉外扇（屋外）形	200/220V、400/440V
	安全増防爆(屋内)形(eG3)	200/220V、400/440V
	耐圧防爆（屋内）形(d2G4)	200/220V、400/440V

	形式	軸封
ポンプ	25ASC-3G ～ 40ASC-3G	グランドパッキン

60Hz仕様

口径・型式	モーター	60Hz（1750min⁻¹）					
		吐出量	全揚程	吐出量	全揚程	吐出量	全揚程
	kW	ℓ／min	m	ℓ／min	m	ℓ／min	m
15ＡＳＣ	0.2	14	5	10	10	3	20
20ＡＳＣ	0.2	38	5	－	－	－	－
	0.4	38	5	28.5	10	16	20
	0.75	28.5	10	16	20	4.5	30
25ＡＳＣ	0.2	－	－	－	－	－	－
	0.4	53.5	5	48.5	10	－	－
	0.75	36.5	20	26	30	16.5	40
	1.5	26	30	16.5	40	8	50
32ＡＳＣ	0.4	90	5	－	－	－	－
	0.75	90	5	84	10	－	－
	1.5	68	20	51	30	33	40
40ＡＳＣ	0.75	122	10	－	－	－	－
	1.5	122	10	101	20	81	30
	2.2	81	30	65	40	48	50

(注) 1．上記仕様は、温度20℃の清水による性能です。
2．使用液・使用方法により、吐出量・所要動力が異なります。

60Hz性能曲線

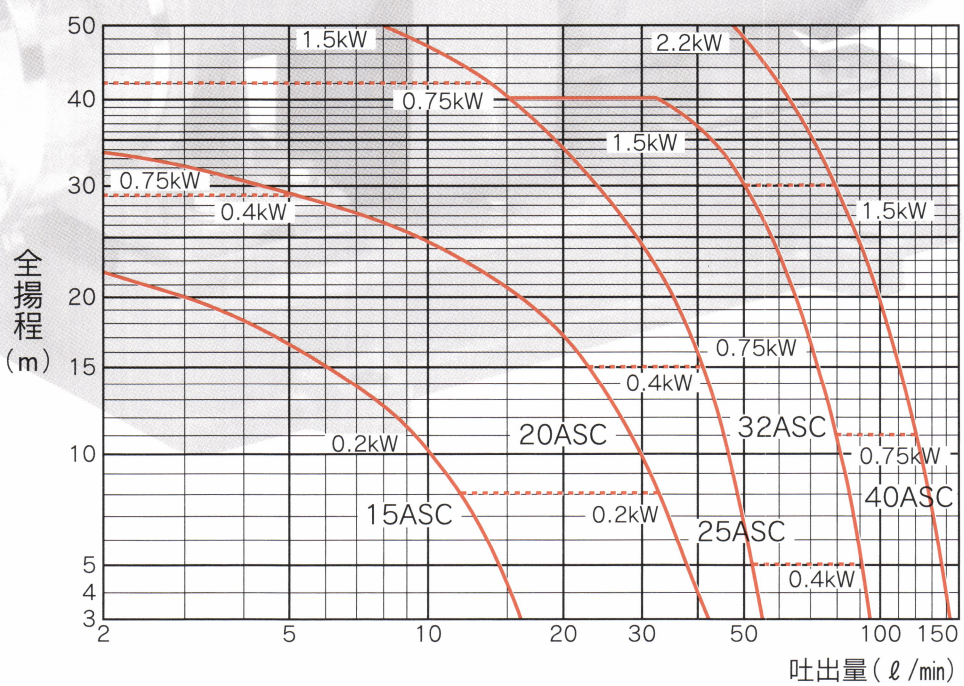

外形寸法図

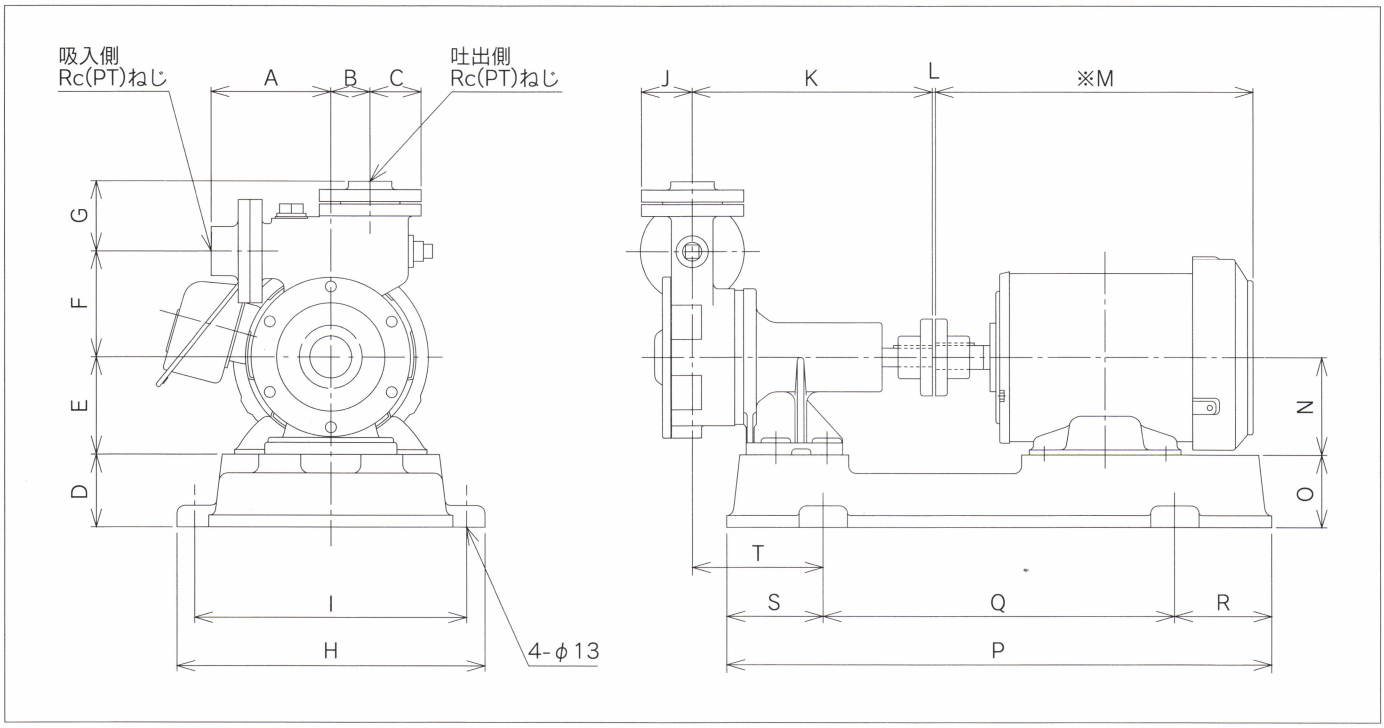

外形寸法表

単位：mm

口径・型式	モートル	A	B	C	D	E	F	G	H	I	J	K	L	M	N	O	P	Q	R	S	T	重量(kg)
15ASC	三相0.2 kW	93	30	40	60	80	83	52	230	200	40	192	8	215	63	77	385	245	70	70	92	25
	単相0.2 kW	93	30	40	60	80	83	52	230	200	40	192	3	212	71	69	385	245	70	70	92	27
20ASC	三相0.2 kW	99	32	42.5	60	80	87	58	230	200	42.5	198	8	215	63	77	385	245	70	70	98	26
	単相0.2 kW	99	32	42.5	60	80	87	58	230	200	42.5	198	3	212	71	69	385	245	70	70	98	28
	三相0.4 kW	99	32	42.5	60	80	87	58	230	200	42.5	198	3	238	71	69	385	245	70	70	98	29
	単相0.4 kW	99	32	42.5	60	80	87	58	255	225	42.5	198	3	255	80	60	450	290	80	80	108	35
	三相0.75kW	99	32	42.5	60	80	87	58	255	225	42.5	198	3	262	80	60	450	290	80	80	108	35
	単相0.75kW	99	32	42.5	60	80	87	58	255	225	42.5	198	3	325	90	50	450	290	80	80	108	40
25ASC	三相0.2 kW	107	35	47.5	60	80	96	64	230	200	47.5	197	8	215	63	77	385	245	70	70	97	28
	単相0.2 kW	107	35	47.5	60	80	96	64	230	200	47.5	197	3	212	71	69	385	245	70	70	97	29
	三相0.4 kW	107	35	47.5	60	80	96	64	230	200	47.5	197	3	238	71	69	385	245	70	70	97	30
	単相0.4 kW	107	35	47.5	60	80	96	64	255	225	47.5	197	3	255	80	60	450	290	80	80	107	37
	三相0.75kW	107	35	47.5	60	80	96	64	255	225	47.5	197	3	262	80	60	450	290	80	80	107	36
	単相0.75kW	107	35	47.5	60	80	96	64	255	225	47.5	197	3	325	90	50	450	290	80	80	107	42
	三相1.5 kW	107	35	47.5	60	80	96	64	255	225	47.5	197	3	311.5	90	50	450	290	80	80	107	46
32ASC	三相0.4 kW	117	38	57.5	60	80	105	68	230	200	57.5	194	3	238	71	69	385	245	70	70	94	33
	単相0.4 kW	117	38	57.5	60	80	105	68	255	225	57.5	194	3	255	80	60	450	290	80	80	104	40
	三相0.75kW	117	38	57.5	60	80	105	68	255	225	57.5	194	3	262	80	60	450	290	80	80	104	39
	単相0.75kW	117	38	57.5	60	80	105	68	255	225	57.5	194	3	325	90	50	450	290	80	80	104	45
	三相1.5 kW	117	38	57.5	60	80	105	68	255	225	57.5	194	3	311.5	90	50	450	290	80	80	104	49
40ASC	三相0.75kW	120	40	60	55	100	110	74	260	230	60	237	3	262	80	75	500	350	75	75	53	41
	三相1.5 kW	120	40	60	55	100	110	74	260	230	60	237	3	311.5	90	65	500	350	75	75	67	49
	三相2.2 kW	120	40	60	65	100	110	74	310	280	60	237	3	366	100	65	610	425	92.5	92.5	100	60

（注）1．吐出側相フランジはJIS 5kg/㎠フランジ、吸入側相フランジはチェッキ弁付JIS 5kg/㎠フランジ相当品となっております。

2．※印は電動機メーカーによって寸法が多少異なります。

●このカタログは2009年10月現在のものです。
●改良のため、予告なく仕様を変更する事がございます。

総合チューンナップ・ポンプ・メーカー
株式会社 浅野製作所
本社工場：〒460-0024 名古屋市中区正木三丁目6番25号
Tel.(052)322-2315 Fax.(052)331-7430
http://www.asanopump.co.jp